1.5系列承认图面

REV	SYM	REVISION RECORD	DR.	APPR.	DATE
A/0		原 始 版 本			A/0
A/1		温度改成-30° – +105°			20260528

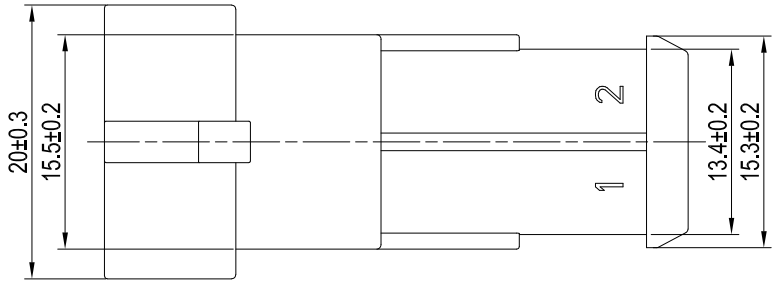

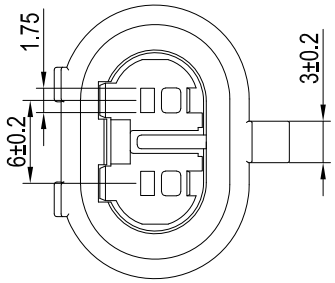

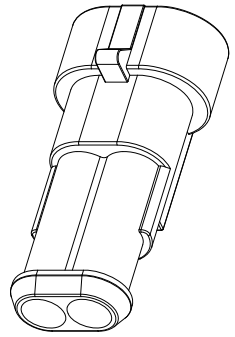

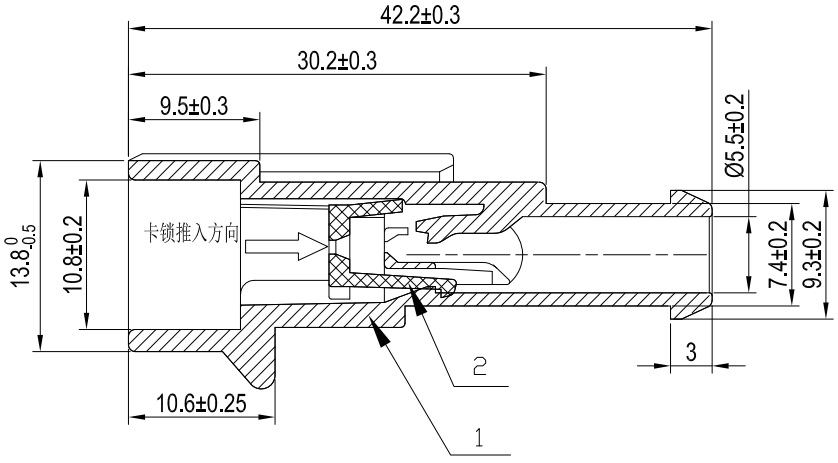

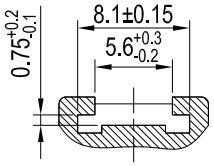

POS	Part No		REF Original Part No
2	C6004-H02	C6004-2A	282104-1

序号	LHE PN 零件号	部件	材料	颜色	数量	防水	附注
2	115000210168-2	卡锁	PA66	红色	1	是	
1	115000210168-1	主体	PA66	黑色	1		

主要技术参数
Main Specifications

1. 表面光洁，无明显缩坑与熔接痕；
2. 工作环境温度:-30° – +105° ；

未注公差					
X.° ±0.3°					
0<XX≤5	5<XX≤20	20<XX≤50	50<XX≤100	100<XX	
±0.20	±0.30	±0.40	±0.8	±0.1	

LHE® 浙江联和电子有限公司
ZHEJIANG LIANHE ELECTRONICS CO.,LTD

制作	审核	批准	单位	比例	Design Units	SIZE	页码
			MM Only	——	METRIC	A4	

材料	图号		Part No.	115000210168
见图解	品名		C6004-2A(226)	

旧底图总号
底图总号
签字
日期